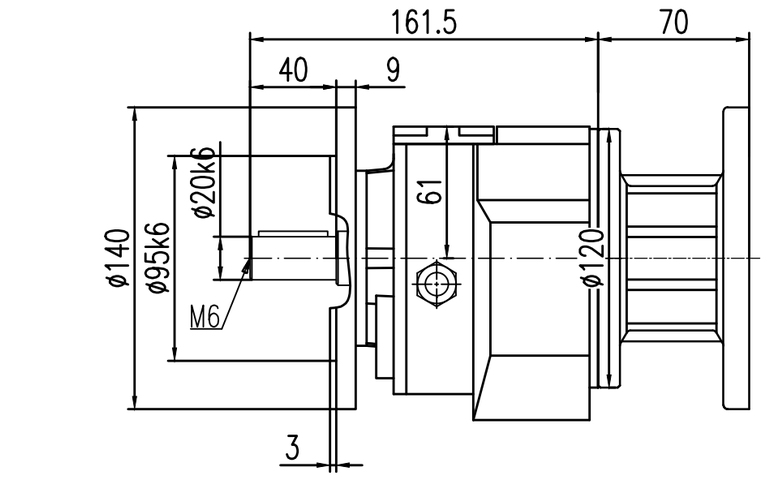

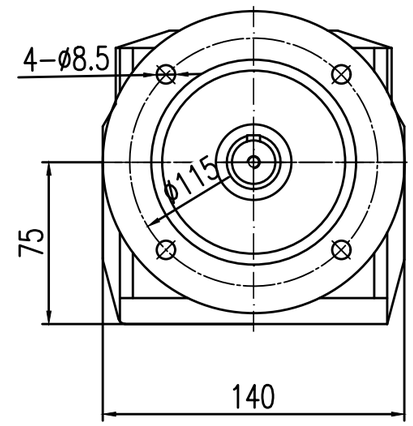

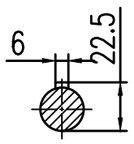

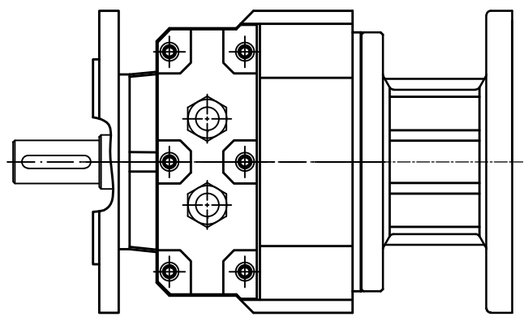

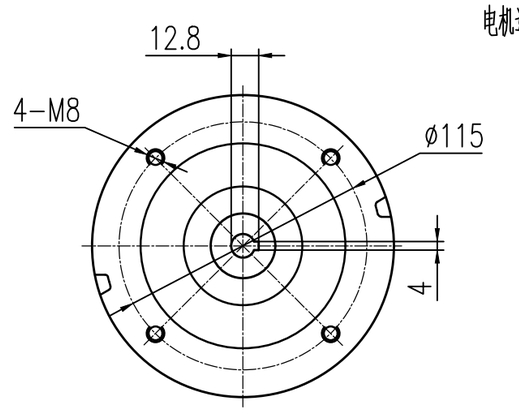

电机连接法兰尺寸

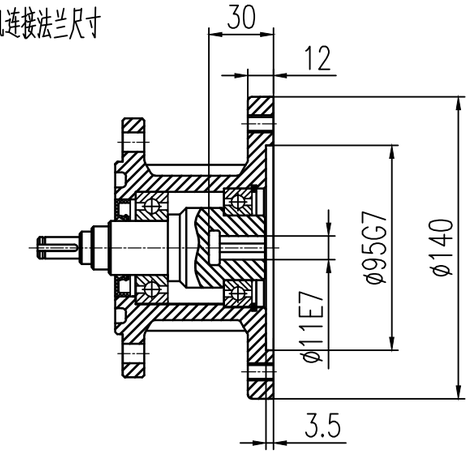

电机连接法兰适配电机: Y..63

借(通)用件登记	
描　　图	
描　　校	
旧底 图 总号	
底 图 总 号	
签　　字	
日　　期	

					外形安装图			中国威高传动
标记	处数	更改文件号	签 字	年、月、日				R系列减速机
设 计		标准化			阶 段 标 记	重 量	数 量	比 例
校 对		审 定						1:1
审 核								RF17-Y..63-ø140
工 艺		日 期			共　　张		第　　张	